平头塔式起重机

Topless Tower Crane

QP8033-25T

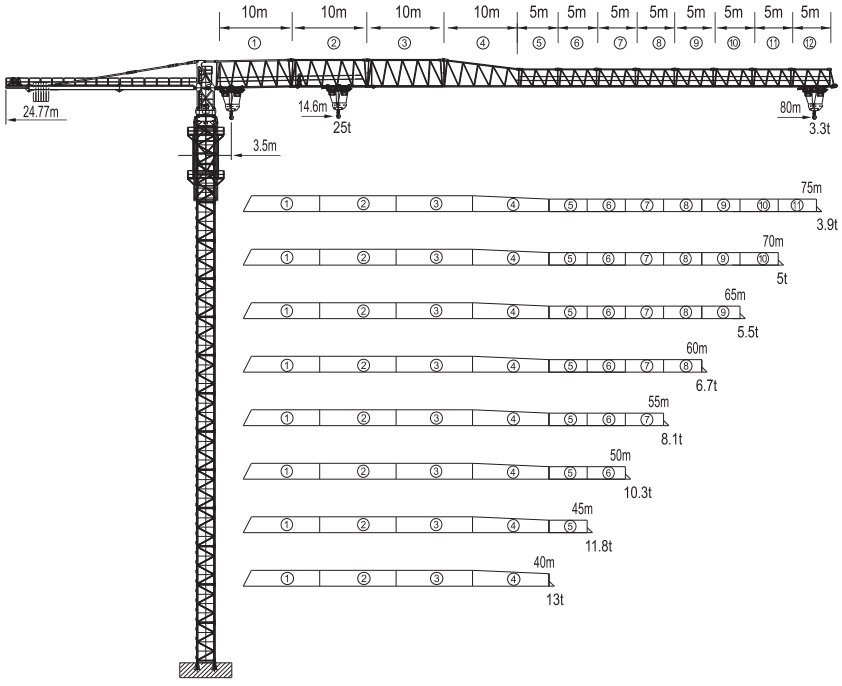

本技术参数不受法律约束，技术信息请详见相应技术说明书。

Specifications and data is not legally binding. For any technical information, please refer to the corresponding instructions.

塔身截面 | Masts (2.5x2.5x5.7m)

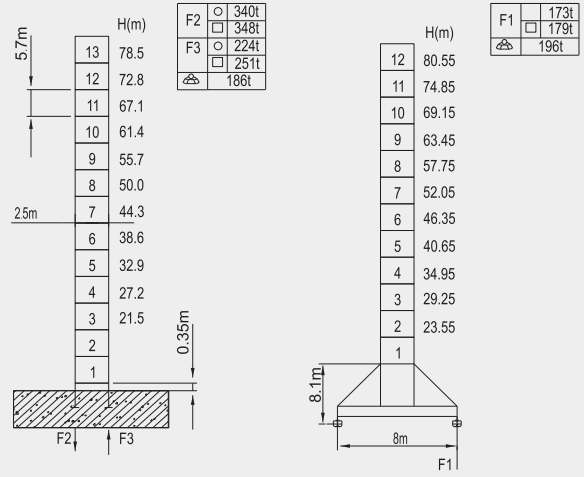

○ 工作状态	○ In service
□ 非工作状态	□ Out of service
空载、无配重	Without load and ballast

附着 | Anchorages

如果塔机高度高于本图所示最大高度，请向本公司咨询。

If the height of tower crane is higher than the maximum height shown in figure, please consult with our company.

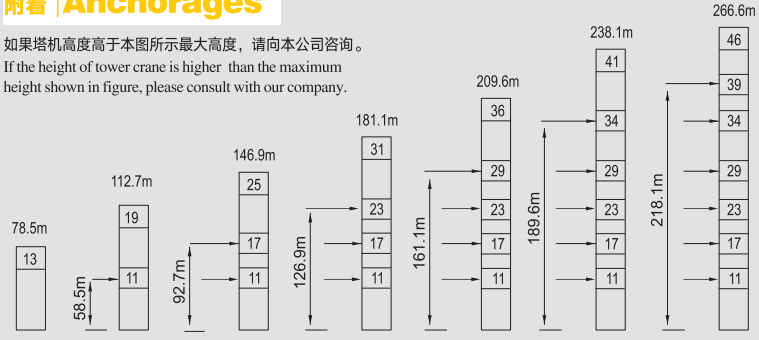

载荷表 | Load Diagrams

起重臂 Jib	倍率Fall	起重幅度 Range(m)	3.5~14.6	20	27.9	30	40	45	50	55	60	65	70	75	80
80m	IV	起重量 Load(t)	25	17.88	12.2	11.2	7.9	6.8	5.96	5.2	4.6	4.1	3.7	3.3	3
	II		12.5			11.5	8.2	7.1	6.26	5.5	4.9	4.4	4	3.6	3.3

起重臂 Jib	倍率Fall	起重幅度 Range(m)	3.5~15.4	20	29.3	30	40	45	50	55	60	65	70	75
75m	IV	起重量 Load(t)	25	18.75	12.2	11.9	8.4	7.2	6.3	5.6	4.98	4.45	3.9	3.6
	II		12.5			12.2	8.7	7.5	6.6	5.9	5.28	4.75	4.2	3.9

起重臂 Jib	倍率Fall	起重幅度 Range(m)	3.5~17.2	20	30	32.8	40	45	50	55	60	65	70
70m	IV	起重量 Load(t)	25	21.02	13.48	12.2	9.6	8.37	7.35	6.5	5.8	5.2	4.7
	II		12.5				9.9	8.67	7.65	6.8	6.1	5.5	5

起重臂 Jib	倍率Fall	起重幅度 Range(m)	3.5~17.2	20	30	32.8	40	45	50	55	60	65
65m	IV	起重量 Load(t)	25	20.9	13.5	12.2	9.63	8.4	7.38	6.53	5.83	5.2
	II		12.5				9.93	8.7	7.68	6.83	6.13	5.5

起重臂 Jib	倍率Fall	起重幅度 Range(m)	3.5~18.5	20	30	35.3	40	45	50	55	60
60m	IV	起重量 Load(t)	25	22.54	14.51	12.2	10.57	9.18	8	7.15	6.4
	II		12.5				10.87	9.48	8.3	7.45	6.7

起重臂 Jib	倍率Fall	起重幅度 Range(m)	3.5~19.8	20	30	37.8	40	45	50	55
55m	IV	起重量 Load(t)	25	24.13	15.59	12.2	11.45	9.9	8.7	7.8
	II		12.5				11.75	10.2	9	8.1

起重臂 Jib	倍率Fall	起重幅度 Range(m)	3.5~21.96	20	30	40	41.38	45	50
50m	IV	起重量 Load(t)	25	25	17.67	13.36	12.2	11.03	10
	II		12.5					11.33	10.3

起重臂 Jib	倍率Fall	起重幅度 Range(m)	3.5~22.2	20	30	40	45
45m	IV	起重量 Load(t)	25	25	17.7	12	11.5
	II		12.5				11.8

起重臂 Jib	倍率Fall	起重幅度 Range(m)	3.5~22.45	20	30	40
40m	IV	起重量 Load(t)	25	25	18	13
	II		12.5			

平衡重配置 | Counter-jib Ballast

吊臂长度 Jib Length(m)	后臂长度 Counter Jib Length(m)	平衡重/Counter-weight			
		4900kg	3900kg	2000kg	合计/Tatal kg
80	24.77	5	1	0	28400
75	24.77	5	1	0	28400
70	24.77	4	2	0	27400
65	24.77	4	1	1	25500
60	24.77	3	2	1	24500
55	24.77	4	1	0	23500
50	24.77	3	2	0	22500
45	20.74	5	1	0	28400
40	20.74	5	0	0	24500

机构配置 | Specifications(Mechanisms)

机构名称 Item	机构代号 Mechanism						功率/Power
		m/min	t	m/min	t		
起升 Hoisting	120LVF65	0-17.5	25	0-35	12.5	650 >650* 变频调速 Ferquency control	90KW
		17.5-35	12.5	35-70	6.25		
变幅 Trolleying	15PVF18	0-60m/min		变频调速 Ferquency control			15KW
回转 Slewing	RCV185	0-0.7r/min					3X9kw
行走 Traveling	RT643	15/30m/min					4X3.6/5.2kw
电网 Mains supply		CE138 ICE38					380V(±5%)/50Hz 440V(±5%)/60Hz
电力容量 Necessary electric power							180KVA